Product Code

9120/RD1

Coil Type HM3
12VDC

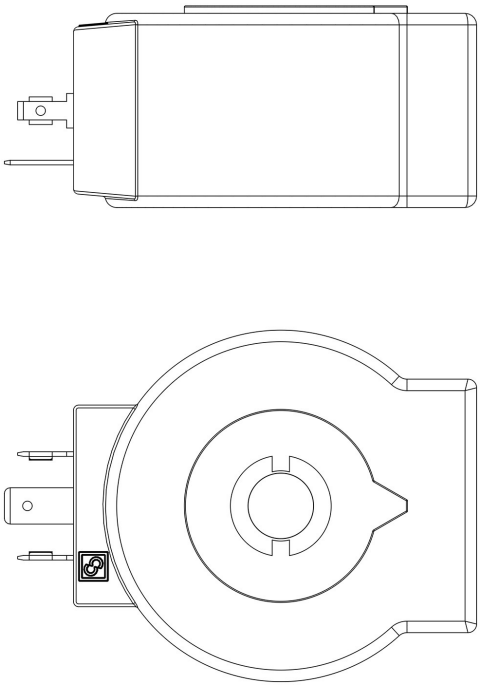

Usar

Bobinas com novo sistema de fixação "FAST LOCK" série 9300 e 9320 e bobinas com sistema de fixação por anilha série 9110, 9120 e 9160.
Ligações rápidas fast-on do tipo DIN 43650/A para bobinas série 9120, 9160, 9300 e 9320; cabo co-moldado para as bobinas serie 9110. Classe de proteção IP65; IP68 para bobinas da série 9160 acopladas aos conectores série 9155.
Tensões disponíveis; 24 VCA - 50/60 Hz, 110 VCA - 50/60 Hz, 220/230 VAC - 50/60 Hz, 240 VCA - 50/60 Hz, 380 VCA - 50/60 Hz, 12 VDC, 24 VDC, 27 VDC, 48 VDC.
Conectores da série 9150, em conformidade com a norma DIN 43650, a serem cablados, com classe de proteção IP65. Conectores da série 9900, sempre em conformidade com a norma DIN 43650, cablados com cabos com diferentes comprimentos, com classe de proteção IP65. Conectores da série 9155 conectores a cablar, com classe de proteção IP65/68.

Detalhes do produto

Desenho	img(9120_RA6.jpg)
Tipo de Bobina	HM3 (1)
N° catálogo	9120/RD1
N° catálogo	
Tensão [V]	12 D.C.
Frequência [Hz]	-
Potência [W]	20

Castel non si assume alcuna responsabilità per eventuali errori nei cataloghi, opuscoli e altro materiale stampato o indicato nel sito Castel.it. Castel si riserva il diritto di modificare i propri prodotti senza preavviso. Tutti i marchi in questo materiale sono di proprietà di Castel. Tutti i diritti riservati.
Castel assumes no responsibility for any errors in catalogs, brochures and other material printed or indicated on the Castel.it website. Castel reserves the right to modify its products without notice. All trademarks in this material are the property of Castel. All rights reserved.

Comprimento do cabo [m]	-
Embalagem	24

Notas onde expressamente indicado

(1) bobina com peça sobressalente G9150/R97 (anel amarelo + parafuso preto + OU)
(2) Use exclusivamente com conector retificador 9150/R45

Castel non si assume alcuna responsabilità per eventuali errori nei cataloghi, opuscoli e altro materiale stampato o indicato nel sito Castel.it. Castel si riserva il diritto di modificare i propri prodotti senza preavviso. Tutti i marchi in questo materiale sono di proprietà di Castel. Tutti i diritti riservati.
Castel assumes no responsibility for any errors in catalogs, brochures and other material printed or indicated on the Castel.it website. Castel reserves the right to modify its products without notice. All trademarks in this material are the property of Castel. All rights reserved.